Product Guide
Guide Produit

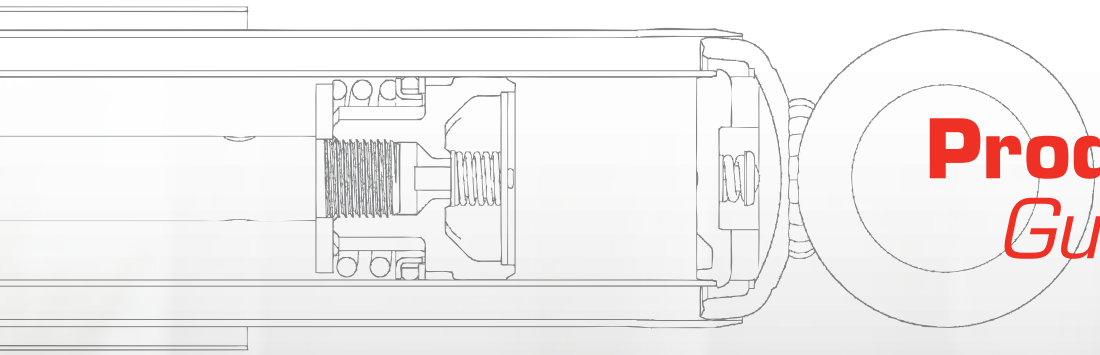

PN G56559

PN G56956

PN G56586

PN G56606

PN G56631

The Original Gabriel®

Ride the independent spirit™

gabriel.com

The secret to making great shocks?
Never get too comfortable.

Le secret pour construire des amortisseurs efficaces?
Rester à l'affût.

PN 69600

Why Gabriel®?

Riding the independent spirit since 1907, we invented the first automotive shock absorber. Now, over 100 years later, we're still that same original, independent, innovative American company.

Gabriel chrome is the new gold standard.

At Gabriel®, we use a super-finished chromed piston rod on every shock and strut we make, even when others don't, because it resists corrosion, ensures proper seal lubrication, provides a more consistent wear surface and produces longer product life.

Every new Gabriel shock and strut design is:

Precision engineered to strict tolerances for the OE part and extensively tested

Fit-tested on the same vehicle application for which it was created

Ride-tested on actual U.S. roads to ensure real-world performance

G-Force™ – award-winning technology for best-in-class performance.

The perfect combination of safety and performance, only available in Gabriel Ultra™ shocks and struts, and ReadyMount® struts.

Pourquoi Gabriel®?

Entreprise indépendante depuis 1907, Gabriel a inventé le premier amortisseur pour automobiles. Après plus de 100 ans, Gabriel est toujours la même entreprise américaine, créative, autonome et innovatrice.

Le Chrome Gabriel est la nouvelle norme de l'industrie.

Chez Gabriel, nous utilisons une tige de piston chromée et superfinie pour chaque amortisseur et jambe de suspension que nous fabriquons, ce que nos concurrents ne font pas toujours, puisqu'elle résiste à la corrosion, garantit une bonne lubrification des joints, uniformise la surface de dégradation et procure au produit une plus longue durée de vie.

Tous les nouveaux amortisseurs et jambes de suspension Gabriel sont:

- *Conçus avec précision pour épouser l'équipement d'origine, et largement testés*
- *Testés selon l'usage du véhicule pour lequel ils ont été créés*
- *Testés sur les routes américaines pour garantir une performance adaptée à la vie de tous les jours*

G-Force™ – Technologie qui a remporté le prix de la meilleure performance de sa catégorie.

L'alliance parfaite entre sécurité et performance, ce sont les amortisseurs et jambes de suspension Gabriel Ultra™ et les jambes de suspension ReadyMount®.

G-Force™
Shock Absorber Technology

Technologie D'Amortisseurs G-Force^MC

Shock absorber technology so advanced, it's measured in G-Force.™

Technologie d'amortisseurs si évoluée qu'elle se mesure en force G!

High-Pressure Nitrogen Gas
Quicker response with reduced fade

Azote gazeux haute pression
Pour une réaction plus vive, sans perte d'efficacité

StableSteer™ Valving
Improves tire contact with the road for safety and control

Soupapes StableSteer^MC
Améliorent le contact des pneus avec la route pour garantir sécurité et contrôle

D.O.M. Tubing
Reduces internal wear for longer product life

Tube D.O.M.
Réduit l'usure interne pour une durée de vie prolongée

Infinitely Variable Damping
On-demand control for all road conditions

Système d'amortissement infiniment variable
Pour un contrôle sur demande, quel que soit l'état de la route

Single-Lip Oil Seal
OE-design single-lip oil seal minimizes friction for optimal comfort and performance

Joint d'huile à lèvre simple
Joint d'huile à lèvre simple conçu par le fabricant d'origine pour minimiser la friction et optimiser le confort et la performance

All shocks are built to last. Ours are just built to last longer.

Tous les amortisseurs sont conçus pour durer, mais les nôtres sont conçus pour durer plus longtemps.

All Gabriel® Products Feature:
Tous les produits Gabriel présentent:

Super-Finished Chromed Piston Rod
Provides superior corrosion resistance, performance and product life

Tige de piston chromée et superfinie
Pour une meilleure résistance à la corrosion et une performance et une durabilité améliorées

Leak-Proof Piston Seal
Self-compensates for wear, extending product life

Joint de piston étanche
Compensation automatique de l'usure, améliorant ainsi la durabilité du produit

Sintered Iron Piston
Durability and maximum shock performance

Piston en fer fritté
Amortisseurs durables et performance optimisée

Orifice Control Disk
Consistent control for comfort and stability

Bride à orifices
Contrôle uniforme offrant confort et stabilité

Heavy-Duty Compression Head
Reliable performance under extreme conditions

Tête de compression robuste
Procure une performance fiable même dans des conditions extrêmes

With a unique valving structure designed for durability, G-Force™ is the perfect combination of safety and performance that you'll only find in our line of Gabriel® Ultra™ shocks and struts, and ReadyMount® struts.

Avec une structure de soupape unique conçue pour la durabilité, G-Force^MC est la combinaison parfaite de sécurité et de performance que vous ne trouverez que dans les amortisseurs et les jambes de suspension Gabriel® Ultra^MC et les jambes de suspension ReadyMount®.

You have a lot riding on Gabriel® ReadyMount® fully loaded struts …

Vous en avez beaucoup pour votre conduite sur les jambes de suspension pleinement chargées Gabriel® ReadyMount® …

Superior engineering, testing and components make premium Gabriel® ReadyMount® the perfect fit.

Gabriel® ReadyMount® fully loaded strut designs have been carefully engineered and extensively tested from start to finish, to live up to real-world demands:

Precision engineered, using top quality parts, then Component- and Unit-tested on a quarter car testing rig

- Gabriel precision engineers each new ReadyMount application to strict tolerances based on unique knowledge and a clear understanding of the original equipment part, the vehicle design and the performance requirements of the assembly
- Gabriel starts with a premium strut design, featuring our advanced G-Force™ Technology, that has been validated to 1,000,000 cycles with a super-finished chromed piston rod for superior corrosion resistance
- Gabriel conducts more than 10 Component- and Unit-tests on all new designs including, but not limited to, a structural rigidity test, side load compensation test, bearing durability test, coil spring durability test and limit load tests
- The assembly is tested to full travel to make sure it lives up to the extreme demands of North American roads and weather

100% Fit-tested

- Each new ReadyMount design is Fit-tested on the same vehicle application for which it was designed, ensuring faster, smoother installations, right out of the box

100% Ride-tested

- Gabriel technicians Ride-test the ReadyMount design on U.S. roads to verify it meets real-world performance standards and is free from ride and noise issues

---

L'ingénierie, les tests et les composants de qualité supérieure font de Gabriel® ReadyMount® la solution idéale.

Les jambes de suspension pleinement chargées Gabriel® ReadyMount® ont été conçues et testées de façon approfondie du début à la fin pour répondre aux demandes du monde réel:

Conception de précision, utilisant des pièces de qualité supérieure, suivie de tests de composants et d'unités sur un banc d'essai de quart de voiture

- *Gabriel conçoit avec précision chaque nouvelle application de ReadyMount selon des tolérances strictes fondées sur une connaissance unique et une compréhension claire de la pièce d'équipement d'origine, la conception du véhicule, et les conditions de performance de l'assemblage*
- *Gabriel débute avec une conception de jambe de suspension de première qualité qui présente sa technologie avancée G-Force™, validée à 1,000,000 cycles avec une tige de piston chromée et superfinie pour une résistance supérieure à la corrosion*
- *Gabriel dirige plus de 10 tests de composants et d'unités pour toutes les nouvelles conceptions, y compris le test de rigidité structurel, le test de compensation de charge latérale, le test de durabilité de roulement, le test de durabilité du ressort, et les tests de limite de charge*
- *L'assemblage est testé à pleine course pour s'assurer qu'il réponde aux demandes extrêmes des routes et du temps de l'Amérique du Nord*

Testé pour l'ajustement à 100%

- *Chaque nouveau design ReadyMount est testé sur l'usage du véhicule pour lequel a été conçu, garantissant une installation facile et rapide tel quel*

Testé pour la conduite à 100%

- *Les techniciens de Gabriel testent la conduite du design ReadyMount sur les routes américaines pour vérifier qu'il réponde aux normes de performance du monde réel et qu'il soit exempt de problèmes de conduite et de bruit*

So do we. That's why we go the extra mile to give you more.

Et nous aussi. C'est pourquoi nous faisons l'effort supplémentaire pour vous en donner plus.

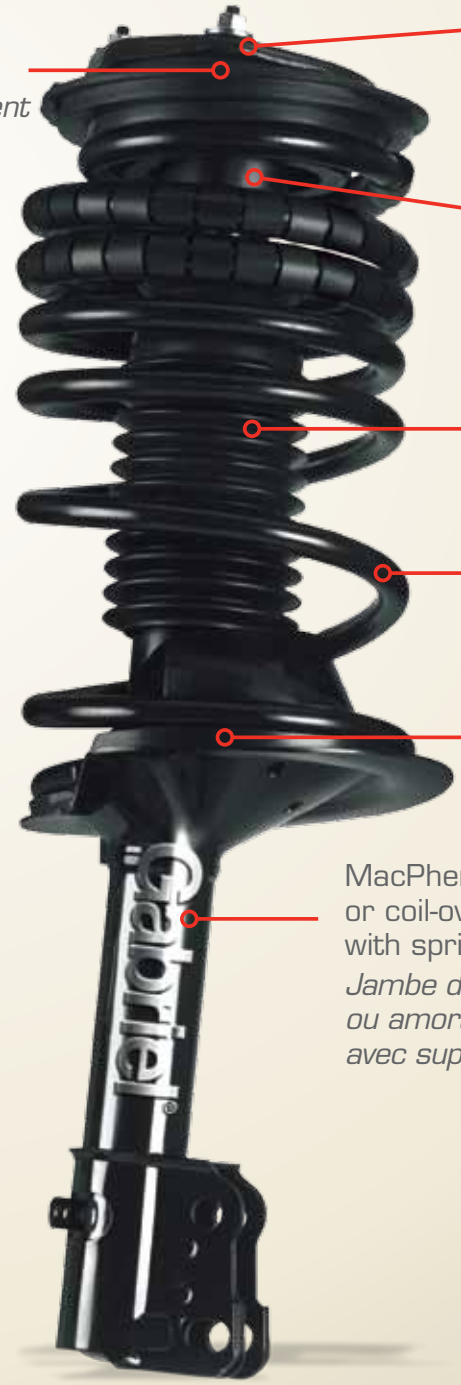

Bearing
Roulement

Upper Strut Mount
Point de fixation supérieur

Strut Bumper
Butée de retenue

Strut Boot
Protection d'amortisseur

Coil Spring
Ressort

Spring Isolator
Isolateur à ressort

MacPherson Strut or coil-over shock with spring seat
Jambe de type MacPherson ou amortisseur à ressort avec support de ressort

- Delivers OE (or better) ride performance
  Offre une performance de conduite similaire (ou meilleure) à l'équipement d'origine
- Saves up to 1½ hours during installation
  Gagne jusqu'à 1½ heure lors de l'installation
- Backed by 100+ years of Gabriel® engineering expertise
  Soutenu par + de 100 ans d'expertise d'ingénierie de Gabriel

Don't settle for anything less.

For well-tested durability and performance, choose Gabriel® ReadyMount,® every time.

Ne vous contentez de rien de moins.

Pour une durabilité et performance bien testées, choisissez Gabriel® ReadyMount® à chaque fois.

PN 81270

Shocks and **Struts** for
Passenger Cars, Light Trucks and **SUVs**
Amortisseurs *et*
jambes de suspension *pour*
voitures, camions légers et ***VUS***

Ultra™ LT Shock Absorbers (G63000/G64000 Series)
Amortisseurs Ultra^MC LT (Séries G63000/G64000)

Ultra™

- Precision engineered for the ultimate in safety and performance
- Equipped with G-Force™ Technology, including:
  - **StableSteer™ Valving** – Improves tire contact with the road for safety and control
  - **G-Force™ Piston** – Sintered iron construction for durability and maximum shock performance
  - **Orifice Control Disk** – Consistent comfort and stability
  - **OE-Design Single-Lip Oil Seal** – Minimizes friction for optimal comfort and performance

Ultra™ Passenger Car Shock Absorbers (69000/70000 Series)
Amortisseurs Ultra^MC pour voitures de tourisme (Séries 69000/70000)

Ultra™ Struts (G52000/G55000/G56000 Series)
Jambes de suspension Ultra^MC (Séries G52000/G55000/G56000)

Ultra^MC

- *Conception de précision pour une sécurité et une performance inégalées*
- *Dotés de la technologie G-Force,^MC offrant les caractéristiques suivantes:*
  - ***Soupapes StableSteer^MC** – Améliorent le contact des pneus avec la route et garantissent sécurité et contrôle*
  - ***Piston G-Force^MC** – Fabriqué de fer aggloméré pour assurer une bonne résistance et la performance optimale des amortisseurs*
  - ***Bride à orifice** – Confort et stabilité constants*
  - ***Joint d'huile à lèvre simple** conçu par le fabricant d'origine minimisant la friction et optimisant le confort et le performance*

Ultra™ Spring Seats (G51000 Series)
Support de ressort Ultra^MC (Séries G51000)

Ultra™ Strut Cartridges (G44000 Series)
Cartouches de jambe de suspension Ultra^MC (Séries G44000)

ProGuard™

Shock Absorbers (61000 Series)

- Engineered for comfort and control in today's trucks, vans and SUVs
- Piston seal reduces oil by-pass for maximum shock control and performance
- Larger reservoir tube provides better cooling for longer life
- Low friction oil seal for greater comfort and longer shock life
- 1⅜" (35mm) bore piston construction for greater durability

*ProGuard*MC

Amortisseurs (Série 61000)

- *Conçus pour assurer confort et contrôle pour les camions, fourgonnettes et VUS d'aujourd'hui*
- *Le joint de piston réduit la dérivation d'huile afin de maximiser l'efficacité et les performances des amortisseurs*
- *Tube de réservoir plus grand assure un meilleur refroidissement pour une durée de vie plus longue*
- *Joint d'huile à faible friction pour plus de confort et une durée de vie de l'amortisseur plus longue*
- *Piston à alésage de 1⅜" (35mm) pour une plus grande durabilité*

Guardian™

Shock Absorbers (81000 Series)

- Aftermarket engineered for OE-like performance
- High-quality comfort and performance at an economical price
- Nitrogen gas charged for superior response and consistent control

*Guardian*MC

Amortisseurs (Série 81000)

- *Amortisseurs de rechange conçus pour offrir des performances dignes des pièces d'origine*
- *Confort et performance de qualité supérieure à prix économique*
- *Avec azote gazeux sous pression pour une réaction plus vive et un contrôle constant*

Inspection should be made by a qualified professional. Replacing shocks or struts at regular 50,000 mile intervals may create a safer and more comfortable ride in most vehicles. Actual mileage intervals may vary based on vehicle, manufacturer's specifications, vehicle use and environment.

L'inspection doit être faite par un professionnel qualifié. Le remplacement des amortisseurs ou des tiges de réaction à des intervalles réguliers de 80,000 km (50,000 mi) peut améliorer la sécurité et le confort de la conduite pour la plupart des véhicules. Les intervalles réels de kilomètres peuvent varier en fonction des spécifications du constructeur du véhicule, de l'utilisation du véhicule et de l'environnement.

PN 77414

Shocks and Specialty Products
Amortisseurs et produits spécialisés

MAX CONTROL™
MONOTUBE SHOCK BY Gabriel®

Refined to meet the greater performance demands of today's driver, MaxControl™ features a **rod guide bearing** system that allows smooth and effortless rod movements for **greater sensitivity and response**, and an additional **external rod seal,** keeping the chamber virtually debris-free for **longer-lasting performance** under any condition.

For superior ride and handling for any light truck or SUV, introduce your customers to the best-in-class technology of MaxControl.

*Amélioré pour satisfaire aux exigences de meilleure performance du conducteur d'aujourd'hui, MaxControl™ dispose d'un **roulement de tige-guide** permettant des mouvements de la tige en douceur et sans effort pour une **sensibilité et réponse accrues**, et un **joint de tige externe** supplémentaire gardant la chambre virtuellement sans débris pour des **performances plus longues** sous n'importe quelle condition.*

Pour une conduite et maniabilité supérieures pour tout camion léger ou VUS, initiez vos clients à la technologie MaxControl, la meilleure de sa catégorie.

MaxControl™ (75000/77000/79900 Series)

- **MaxComfort** – Larger 1 13/16" (46mm) bore size allows the shock to react quicker to bumps and other road imperfections, creating the smoothest ride possible
- **MaxEndurance** – Single-tube design and multi-stage sealing minimize chamber temperature and debris entry for longer-lasting performance
- **MaxPerformance** – High-pressure nitrogen gas and floating piston technology allow the shock to immediately react to steering wheel movements, providing the ultimate in handling and performance
- **MaxSafety** – Sensitivity and quick response time keep tires in contact with the road to maximize braking effectiveness, keeping you in control at all times

MaxControl™ (Série 75000/77000/79900)

- ***Confort maximal** – Large taille d'alésage de 1 13/16" (46mm) permet à l'amortisseur de s'ajuster rapidement aux bosses et autres imperfections de la route pour une promenade paisible*
- ***Endurance maximale** – Design de tube unique et scellant multi-stage minimisant la température de la chambre et l'entrée de débris pour une performance de longue durée*
- ***Performance maximale** – Technologie de piston flottant et d'azote gazeux à haute pression qui permet à l'amortisseur de réagir immédiatement aux mouvements du volant, offrant une performance et manipulation de qualité supérieure*
- ***Sécurité maximale** – Sensibilité et temps de réponse rapide qui garde vos pneus en contact avec la route pour maximiser l'efficacité de freinage, vous laissant en contrôle en tout temps*

LTV™ Commercial Series
(58000 Series)

- The ultimate commercial-duty shock for fleet use
- Designed specifically for heavy-duty use on light trucks and vans
- Oversize 1⅝" (41mm) piston bore with durable sintered iron piston and compression head
- Arc-welded end mounts for maximum strength

LTV™ Pour Véhicules Commerciaux
(Série 58000)

- *Amortisseur pour véhicule commercial haut de gamme destiné aux flottes de véhicules*
- *Conception particulière destinée aux camionnettes et aux fourgonnettes soumises à un usage intensif*
- *Alésage de piston surdimensionné de 1⅝" (41mm) muni d'un piston de fer fritté durable et d'une tête de compression*
- *Supports soudés à l'arc aux extrémités offrant une résistance maximale*

HiJackers® Shock Absorbers
(49000 Series) Pair Pack

- America's best-known air-adjustable shock absorber
- Ideal for temporarily towing boats and trailers or for heavy loads
- Can help improve handling and can reduce the risk of bottoming out
- Up to 1,100 pounds per pair of leveling capacity [Not to exceed vehicle GVWR (Gross Vehicle Weight Rating). Product does not increase payload]

Amortisseurs HiJackers®
(Série 49000) Jeu de deux

- *Les amortisseurs pneumatiques les plus populaires d'Amérique*
- *Conviennent au remorquage de bateaux, de caravanes et au transport de charges lourdes*
- *Peuvent améliorer la maniabilité et préviennent le talonnage*
- *Possèdent une capacité de nivellement de charge supplémentaire allant jusqu'à 495 kg (1,100 livres) par paire d'amortisseurs [Ne pas excéder le PNBV du véhicule (poids nominal brut du véhicule). Le produit ne fait pas augmenter la charge utile]*

Air Hose Kit
(141099)

- A compatible and complete hose kit for air adjustable shocks
- Easy to install
- Durable
- Hose, O-ring, fitting, valves included

Ensemble de Tuyau à Air
(141099)

- *Un ensemble de tuyau compatible et complet pour amortisseur à air ajustable*
- *Facile à installer*
- *Durable*
- *Tuyau, joint torique, embout, clapets inclus*

Classic® Shock By Gabriel®
(82000 Series)

- Modern gas shock technology for classic, collectable and limited registration vehicles
- Application-tuned to the specific needs of your vehicle
- Provides improved performance and handling

Amortisseurs Classic® conçus par Gabriel®
(Série 82000)

- *Technologie moderne d'amortisseurs à gaz destinée aux véhicules classiques, aux véhicules de collection et aux véhicules à usage restreint*
- *Application adaptée aux besoins de votre véhicule*
- *Meilleurs rendement et maniabilité*

Strut Cushion®
(143000 Series)

- Racing-style, bellows dust shield seals out dirt and moisture
- Consolidated design offers substantial vehicle coverage

Coussinet Strut Cushion®
(Série 143000)

- *Joints à soufflets pour voiture de course offrant une protection contre la poussière, la saleté et l'humidité*
- *Conception renforcée offrant une protection du véhicule substantielle*

Strut Mount™
(141000/142000/143000 Series)

- Meets or exceeds OEM/OES requirements
- Installation hardware kit included where applicable
- Hardware from Original Equipment Part may need to be reused

Monture Strut Mount™
(Série 141000/142000/143000)

- *Satisfait ou dépasse les exigences des fabricants et des fournisseurs de pièces d'origine*
- *Ensemble d'installation du matériel inclus s'il y a lieu*
- *Du matériel provenant des pièces d'origine devra peut être être réutilisé*

Shocks and Specialty Products for Light Vehicles

Amortisseurs et Produits Spécialisés pour les Véhicules Légers

Front & Rear Spring Assist
(34/43000 Series) Pair Pack

- Combines shock and spring technology
- Constant-rate front coil springs can help improve stability and restore or maintain ride height
- Variable-rate rear coil springs provide 500 lbs. per pair of load capacity [Not to exceed vehicle GVWR (Gross Vehicle Weight Rating). Product does not increase payload]
- An economical solution for heavier-duty use

Démarrage à ressort avant et arrière
(Séries 34/43000) Jeu de deux

- *Technologie combinant les avantages des ressort et des amortisseurs*
- *Ressorts hélicoïdaux avants à flexibilité constante pouvant améliorer la stabilité et rétablir ou maintenir la hauteur du châssis*
- *Ressorts hélicoïdaux arrières à flexibilité variable fournissant une capacité de charge additionnelle de 225 kg (500 livres) par paire de capacité de charge [Ne pas excéder le PNBV (poids nominal brut du véhicule). Le produit n'augmente pas la charge utile]*
- *Une solution économique pour un usage plus intensif*

Steering Stabilizers
(6800SE Series)

- Improves handling and control
- Provides added damping of steering system's lateral motion
- Urethane bushings, premium high-performance fluid and fade-resistant foam cell
- Increases safety through improved handling

Stabilisateurs de Direction
(Séries 6800SE)

- *Maniabilité et rendement accrus*
- *Apporte un amortissement supplémentaire au mouvement latéral du système de direction*
- *Coussinets en uréthane, liquide haute performance et cellule de mousse prévenant l'affaiblissement de l'amortisseur*
- *Augmente la sécurité grâce à une maniabilité ameliorée*

Steering Stabilizer Bracket
(1300 Series)

- Application specific to pair with steering stabilizer
- Includes hardware

Support de Stabilisateurs de Direction
(Séries 1300)

- *Application spécifique à la paire avec stabilisateur de direction*
- *Matériel inclus*

Steering Dampers
(14000 Series)

- Replacement steering dampers offer superior handling
- Reduces shimmy and wear on tires and other front end parts
- Minimizes unwanted movement in the steering system for improved control
- Increases safety through improved handling

Amortisseurs de Direction
(Séries 14000)

- *Amortisseurs de direction de remplacement offrant une maniabilité supérieure*
- *Diminution du flottement et de l'usure des pneus et d'autres éléments du train avant*
- *Minimise tout mouvement superflu dans le système de direction pour un contrôle amélioré*
- *Améliore la sécurité grâce à une meilleure maniabilité*

Steering Stabilizer Boot
(142001, 005, 008)

- Protects rod from road debris
- Small investment for maximum protection
- Customizes your vehicle's appearance
- Comes in red, black or blue

Protection de Stabilisateurs de Direction
(142001, 005, 008)

- *Protège la tige des débris de route*
- *Petit investissement pour une protection maximale*
- *Personnalise l'apparence de votre véhicule*
- *Disponible en rouge, noir ou bleu*

PN 85070

Shocks for Trucks, Trailers and **Buses**

Amortisseurs *pour camions, remorques et* ***Bus***

Gabriel® is one of the oldest and largest suppliers of Heavy-Duty (HD) shocks and struts, offering exceptional products, coverage and breadth of line.

- Gabriel's caged piston design is straightforward and durable. It is based on coil spring technology, designed to be more durable than competitors' multi-disc valve designs, and is validated for durability to 2,000,000 cycles.
- Self-compensating piston seal design maintains performance throughout shock life
- 360° arc-welded solid steel eye-ring end mounts for greater tensile strength (excluding some 83000 series)
- Outstanding fade performance
- Hydraulic rebound stop – where required by design
- High temperature fluid and fluid seal for optimal operation under extreme heat conditions*
- Hardened, super-finished chromed piston rods that resist corrosion and reduce wear resulting in longer shock life

GasSLX™ (89000 Series)

- Premium adjustable gas shock with three settings: Regular, Firm and Extra Firm
- Unique gas cell design adapts to diverse road conditions and payload capacities, prevents aeration and reduces fade
- Ideal for longer-life commercial vehicle applications
- Specially designed high temperature components reduce friction and wear in extreme conditions
- High temperature fluid and fluid seal for optimal operation under extreme heat conditions

GasSLX™ (Série 89000)

- *Amortisseur à gaz ajustable de première qualité avec trois réglages: normal, ferme et extra ferme*
- *Conception de cellule à gaz unique s'adaptant aux diverses conditions routières et capacités de charge, tout en empêchant l'aération sans perte d'efficacité*
- *Idéal pour les véhicules utilitaires à durée de vie plus longue*
- *Composants spécialement conçus pour haute température réduisant le frottement et l'usure dans des conditions extrêmes*
- *Fluide et joint d'étanchéité haute température pour un fonctionnement optimal en cas de chaleur extrême*

Fleetline™ (83000/85000/85300/85700 Series)

- Direct replacements for commercial OE shocks – built tough to match or exceed OE specs and standards
- Innovative features like 10-stage valving, a pressurized piston ring, and a multi-lip piston rod seal significantly decrease wear and tear on other costly suspension parts, reduce fade and increase ride comfort (features may vary by application)
- High temperature fluid and fluid seal for optimal operation under extreme heat conditions*
- FleetLine cab shocks are designed specifically to eliminate cab vibration

Fleetline™ (Série 83000/85000/85300/85700)

- *Remplacements directs pour amortisseurs commerciaux d'origine – conception robuste qui égale ou dépasse les spécifications et normes du matériel d'origine*
- *Des caractéristiques novatrices comme la valve à 10 étages, le segment de piston pressurisé et le joint de tige de piston multilèvre réduisent de manière significative l'usure de suspensions coûteuses, améliorent l'efficacité et augmentent le confort de la conduite (les caractéristiques peuvent varier en fonction de l'application)*
- *Fluide et joint d'étanchéité haute température pour un fonctionnement optimal en cas de chaleur extrême**
- *Les amortisseurs pour cabine FleetLine sont conçus spécifiquement pour éliminer les vibrations dans la cabine*

Gabriel est l'un des plus anciens et plus importants fournisseurs d'amortisseurs et de jambes de suspension Heavy-Duty (HD), offrant une vaste gamme de produits exceptionnels.

- *La conception de piston emprisonné de Gabriel est une conception simple et durable. Elle est fondée sur la technologie à ressort qui est conçue pour être plus durable que les soupapes multi-disques des concurrents. On a démontré sa durabilité à 2,000,000 de cycles.*
- *La conception de joint de piston à compensation automatique maintient sa performance pour toute la durée de la vie de l'amortisseur*
- *Montures d'extrémité avec œillet de 360° en forme d'arc-soudé et en acier solide pour une plus grande force de tension (à l'exception de certaines séries 83000)*
- *Résistance remarquable*
- *Butée de rebond hydraulique – si exigé par la conception*
- *Fluide et joint d'étanchéité haute température pour un fonctionnement optimal en cas de chaleur extrême**
- *Tiges de piston durcies, chromées et superfinies qui résistent à la corrosion et réduisent l'usure des joints, prolongeant la durée de vie de l'amortisseur*

Ride the independent spirit™

*where applicable
**si applicable*

THE ANSWERMAN

QUESTIONS ANSWERED.
800.999.3903 | GABRIEL.COM

With the Gabriel® Answerman, you never get automated voices – just expert answers. If you have a question for the Answerman, call toll-free or go to gabriel.com and check out our Answerman FAQs, articles, technical bulletins and in-depth videos for the answers you need to get the job done right.

RÉPONSE À VOS QUESTIONS.
800.999.3903 | GABRIEL.COM

Avec le répondant Gabriel®, vous n'avez jamais de message vocal automatisé – simplement des réponses expertes. Si vous avez une question à poser au répondant, appelez sans frais, ou rendez vous sur gabriel.com et vérifiez nos FAQ de répondant, articles, bulletins techniques et vidéos en profondeur pour les réponses dont vous avez besoin pour faire du bon travail.

The Original Gabriel®

Ride Control Answerman/Tech Line:
Répondant/ligne technique Ride Control:

800.999.3903

For application, technical and product questions
Monday - Friday, 8AM - 5PM CT

Pour des questions techniques et relatives à l'application et au produit:
Lundi - vendredi, 8h - 17h CT

Gabriel Customer Service:
Service clientèle de Gabriel:

800.251.5932

To place and track orders
Monday - Friday, 7AM - 5PM CT

Pour placer et suivre les commandes:
Lundi - vendredi 7h - 17h CT

What's the right shock or strut for your customer's vehicle?
Scan the code to use our mobile part search and find out!

Quel est l'amortisseur ou jambe de force approprié pour le véhicule de votre client?
Lisez le code afin d'utiliser notre mobile de recherche et trouvez le!

gabriel.com

Ride Control, LLC, 750 Old Hickory Boulevard, Suite 1-180
Brentwood, TN 37027, 615.221.7433

Form 1240505 Issued May 2012
© 2012 Ride Control, LLC

We Support Be Car Care Aware®